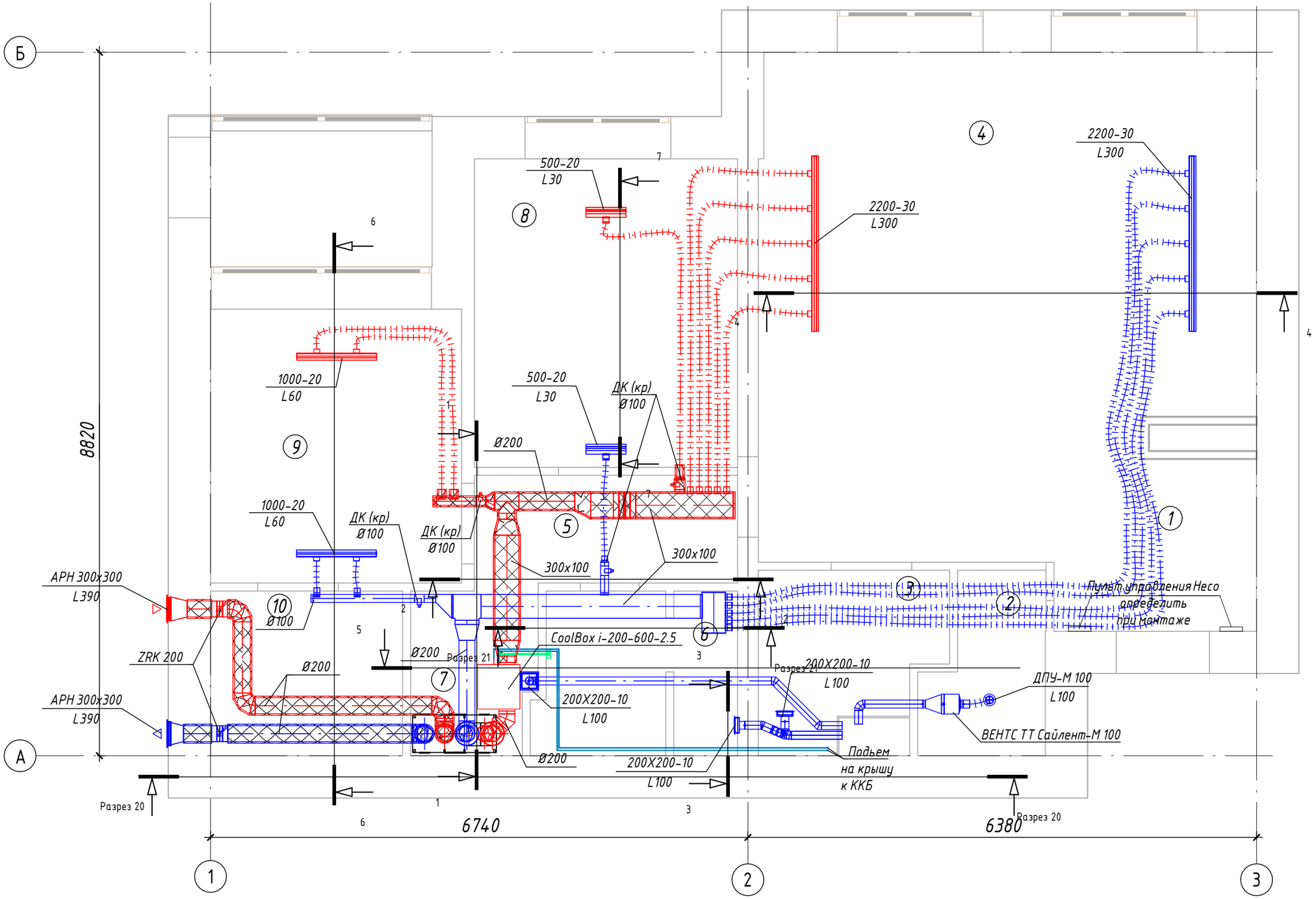

Согласовано

Взам. инв. №

Подп. и дата

Инв. № подл.

Изм.	Кол.уч.	Лист	№док.	Подп.	Дата
Разраб.					12.23
Проверил					12.23
Н.контроль					12.23
ГИП					12.23

0267-03.2023 - ОВ.В

Квартира

Вентиляция

Стадия	Лист	Листов
Р	01	3

План этажа на отм. ±0.000

Формат А3 297 x 420

П1В1

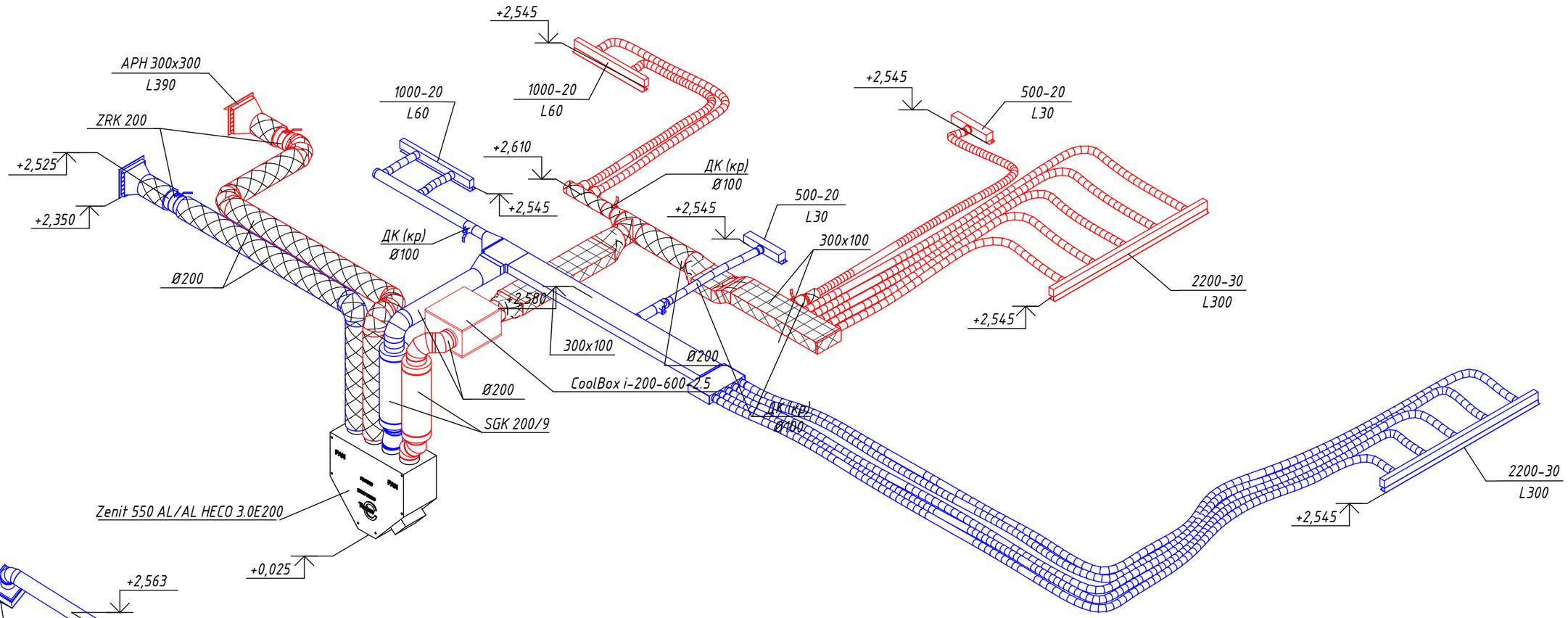

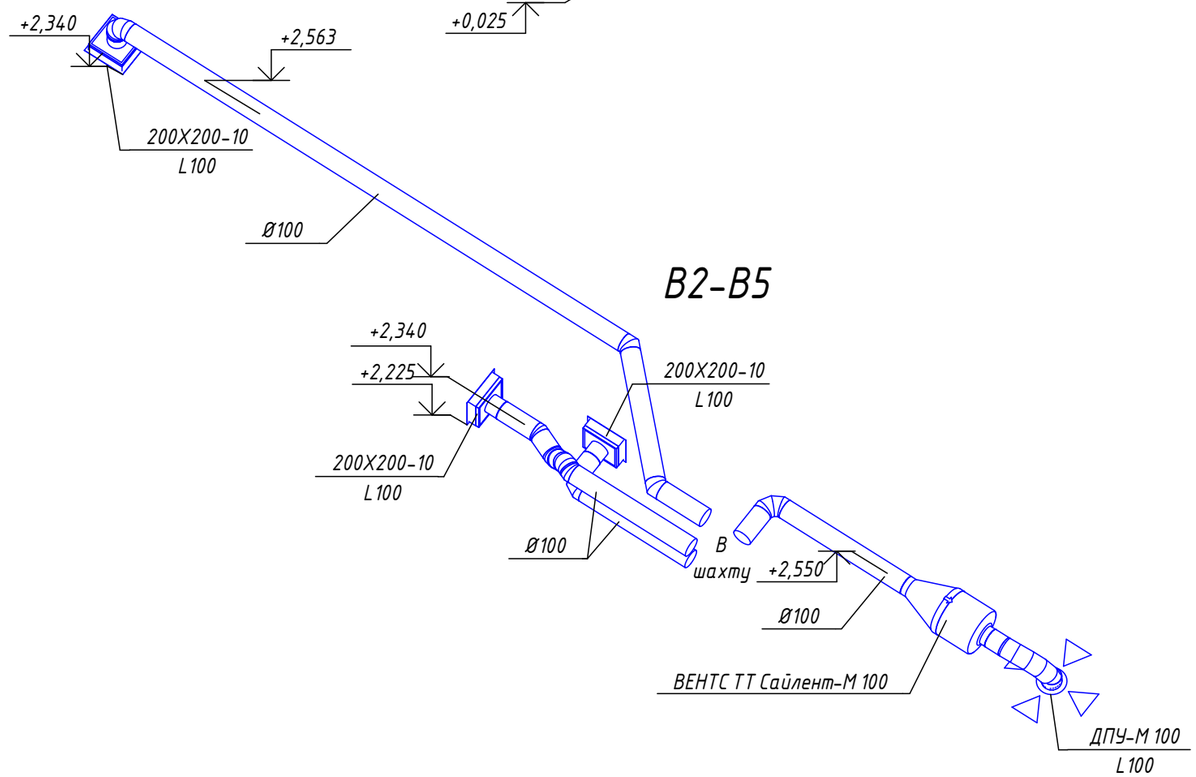

Согласовано

Взам. инв. №

Подп. и дата

Инв. № подл.

Изм.	Кол.уч.	Лист	№док.	Подп.	Дата	0267-03.2023 - ОВ.В			
						Квартира			
Разраб.					12.23	Вентиляция	Стадия	Лист	Листов
Проверил					12.23		Р	02	3
Н.контроль					12.23	Схемы систем вентиляции			
ГИП					12.23				

Формат А3 297 х 420

Разрез 1-1

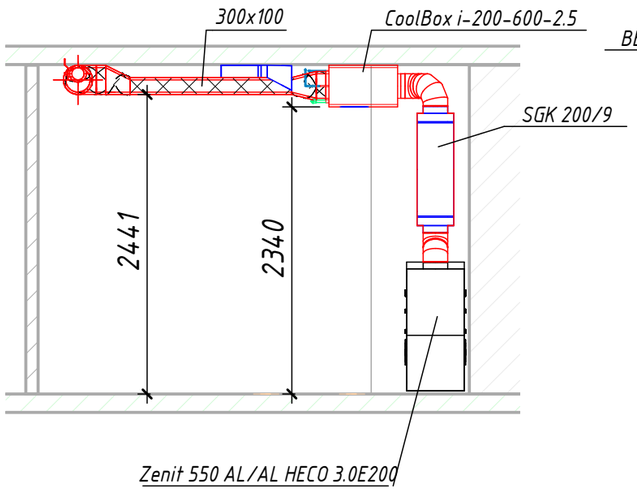

Разрез 5-5

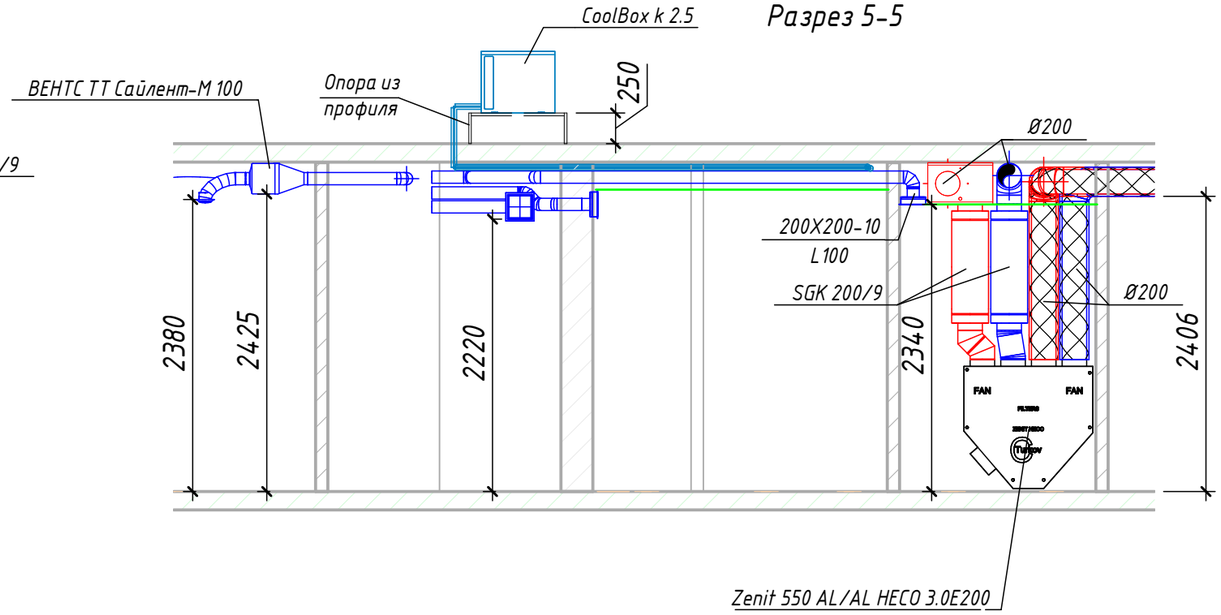

Разрез 3-3

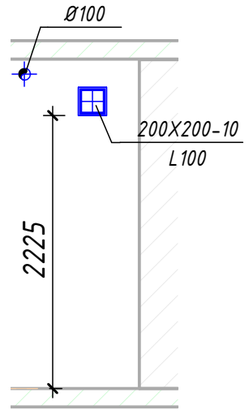

Разрез 2-2

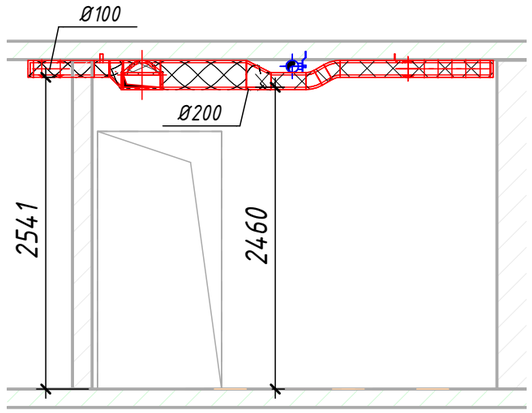

Разрез 7-7

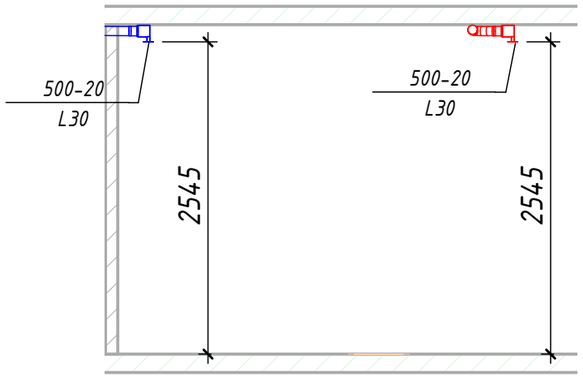

Разрез 6-6

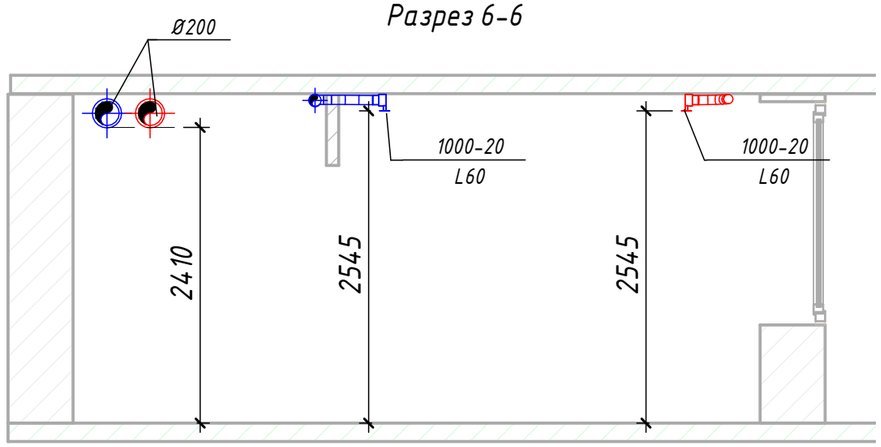

Разрез 4-4

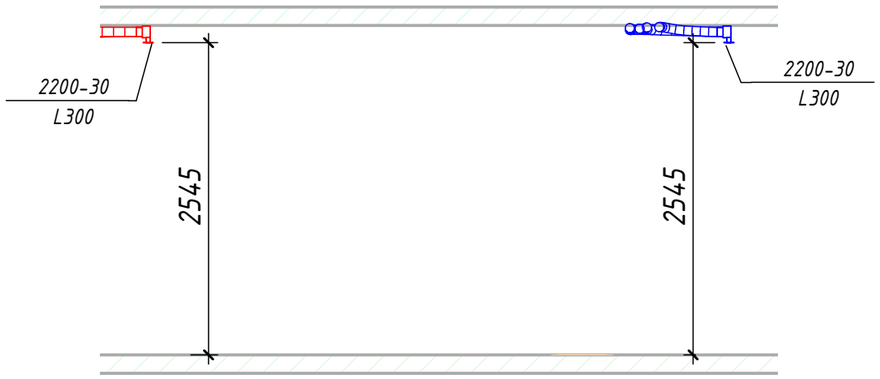

Согласовано

Взам. инв. №

Подп. и дата

Инв. № подл.

Изм.	Кол.уч.	Лист	№док.	Подп.	Дата	0267-03.2023 - ОВ.В			
						Квартира			
Разраб.					12.23	Вентиляция	Стадия	Лист	Листов
Проверил					12.23		Р	03	3
Н.контроль					12.23	Разрезы			
ГИП					12.23				

Формат А3 297 x 420

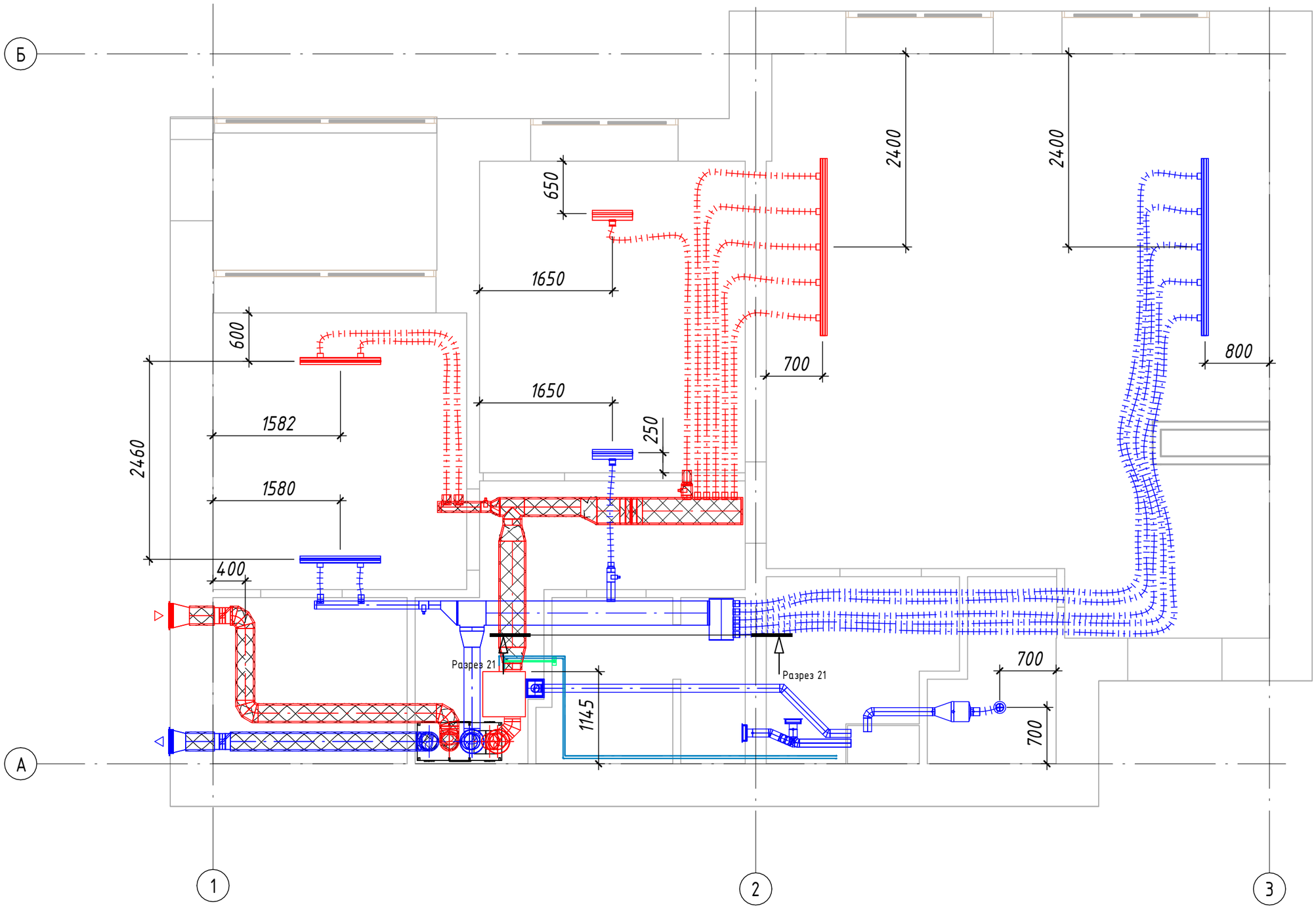

Согласовано

Взам. инв. №

Подп. и дата

Инв. № подл.

Изм.	Кол.уч.	Лист	№док.	Подп.	Дата	0267-03.2023 - ОВ.В		
						Квартира		
Разраб.					12.23	Вентиляция	Стадия	Лист	Листов
Проверил					12.23		Р	04	3
Н.контроль					12.23	План привязок решеток		
ГИП					12.23			

Формат А3 297 х 420

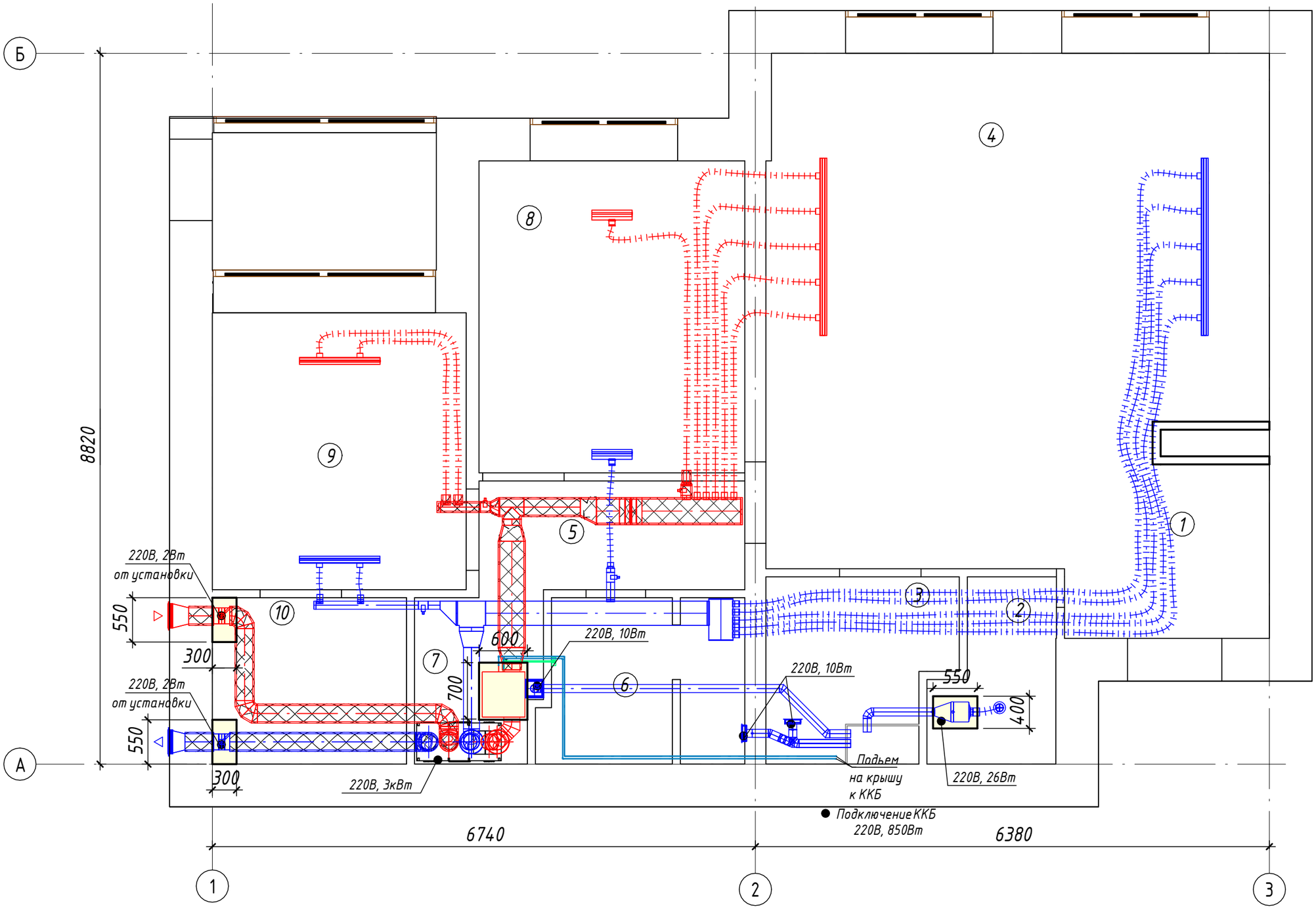

Согласовано

Взам. инв. №

Подп. и дата

Инв. № подл.

						0267-03.2023 - ОВ.В		
						Квартира		
Изм.	Кол.уч.	Лист	№док.	Подп.	Дата			
Разраб.					12.23	Вентиляция	Стадия	Лист	Листов
Проверил					12.23		Р	05	3
Н.контроль					12.23	План этажа на отм. ±0.000. Расположение точек подключения электроснабжения и лючков для обслуживания			
ГИП					12.23				

Формат А3 297 х 420

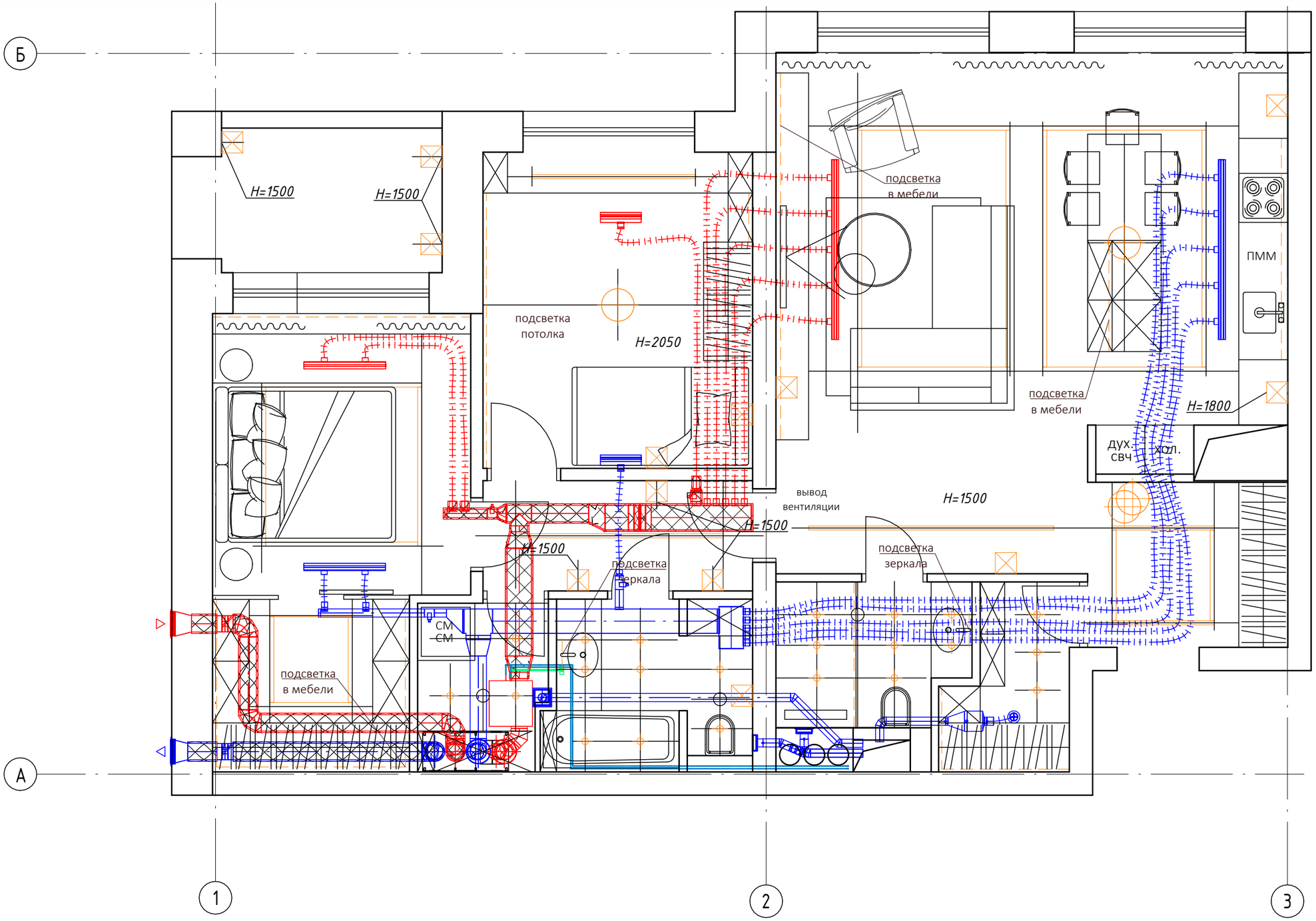

Согласовано

Взам. инв. №

Подп. и дата

Инв. № подл.

Изм.	Кол.уч.	Лист	№док.	Подп.	Дата	0267-03.2023 - ОВ.В		
						Квартира		
Разраб.					12.23	Вентиляция	Стадия	Лист	Листов
Проверил					12.23		Р	06	3
Н.контроль					12.23	План этажа на отм. ±0.000. Расположение вентиляции относительно осветительных приборов и мебели		
ГИП					12.23			

Формат А3 297 x 420

Инв. № подл.	Подп. и дата	Взам. инв. №	Согласовано			

№№	Наименование	Площадь	Высота	Объем	Приток мех. (П1)	Вытяжка мех. (В1)	Вытяжка мех. (В2)	Вытяжка мех. (В3)	Вытяжка мех. (В4)	Вытяжка мех. (В5)
		S, м2	h, м	м3	L, м3/ч	L, м3/ч	L, м3/ч	L, м3/ч	L, м3/ч	L, м3/ч
1	Прихожая	5,2	2,68	13,936						
2	Гардеробная	3,2	2,68	8,576						100
3	Гостевой с/у	3,9	2,68	10,452			100			
4	Кухня-гостиная	36,1	2,68	96,748	300	300				
5	Коридор	4,5	2,68	12,06						
6	Ванная комната	4,9	2,68	13,132				100		
7	Постирочная	3,2	2,68	8,576					100	
8	Детская	12,8	2,68	34,304	30	30				
9	Мастер спальня	10,9	2,68	29,212	60	60				
10	Гардеробная	5,1	2,68	13,668						

Изм.	Кол.уч.	Лист	№док.	Подп.	Дата	0267-03.2023 - ОВ.В			
						Квартира			
Разраб.					12.23	Вентиляция	Стадия	Лист	Листов
Проверил					12.23		Р	07	3
Н.контроль					12.23	Таблица воздухообменов			
ГИП					12.23				

Формат А4 210 x 297

Поз.	Наименование и техническая характеристика	Тип, марка, обозначение документа, опросного листа	Код продукции	Поставщик	Ед. изм.	Кол.	Масса 1 ед., кг	Примечание
	Вентилятор шумоизолированный для круглых каналов	ВЕНТС ТТ Сайлент-М 100		ВЕНТС	шт.	1		
	Вентиляционная приточно-вытяжная установка с рекуперацией тепла	Zenit 550 AL/AL HECO 3.0E200		Turkov	шт.	1		
	Канальный охладитель Cool-Box испарительный блок	CoolBox i-200-600-2.5		ООО ""Турков""	шт.	1		правый
	Компрессорно-конденсаторный блок	CoolBox k 2.5				1		
	Регулирующая заслонка для круглых каналов	ZRK 200		KORF	шт.	2		под эл.привод
	Сифон для конденсата кондиционера			REGIO	шт.	1		
	Трубчатый шумоглушитель для круглых каналов	SGK 200/9		KORF	шт.	2		
	Электропривод заслонки 220 В, открыто/закрыто, пруж. возвр.				шт.	2		
	Вентиляционная решётка SCHIBERG БЛЭКЛАЙН	500-20		Schiberg	шт	2		
	Вентиляционная решётка SCHIBERG БЛЭКЛАЙН	1000-20		Schiberg	шт	2		
	Вентиляционная решётка SCHIBERG БЛЭКЛАЙН	2200-30		Schiberg	шт	2		
	Вентиляционная решётка SCHIBERG Техно ПРО	200Х200-10		Schiberg	шт.	3		
	Диффузор потолочный	ДПУ-М 100		Арктос	шт.	1		
	Наружная решётка	АРН 300х300		Арктос	шт.	2		
	Адаптер (КСД) для решёток Schiberg Г-образный 1хФ75, 20х500			Schiberg	шт.	2		
	Адаптер (КСД) для решёток Schiberg Г-образный 2хФ75, 20х1000			Schiberg	шт.	2		
	Адаптер (КСД) для решёток Schiberg Г-образный 5хФ75, 30х2200			Schiberg	шт.	2		
	Дроссель-клапан из оц. стали круглого сечения,Ф100				шт.	4		
	Воздуховод из листовой оц. стали, класс "А", 300х100 b=0.5 мм	ГОСТ Р 53299-2013			м.	8,1		
	Воздуховод из листовой оц. стали, класс "А", ø75 b=0.5 мм	ГОСТ Р 53299-2013			м.	1,4		
	Воздуховод из листовой оц. стали, класс "А", ø100 b=0.5 мм	ГОСТ Р 53299-2013			м.	11,5		
	Воздуховод из листовой оц. стали, класс "А", ø200 b=0.5 мм	ГОСТ Р 53299-2013			м.	14		
	Полужесткие воздуховоды Vents FlexiVent DN75.				м.	101,9		
	Воздуховод гибкий алюминиевый гофрированный, Ø100 мм.					0,4		
	Фреонопроводы медные, 1/4''	ГОСТ Р 52318-2005			м.	6,0		
	Фреонопроводы медные, 3/8''	ГОСТ Р 52318-2005			м.	6,1		
	PP-R Угольник 90 градусов Белый 20		PA13008P	ПРО АКВА	шт	2		
	PP-R Труба SDR 6 Белая 20х3,4	Pro Aqua	PA10008	ПРО АКВА	м	2,8	0,17	дренаж
	Теплоизоляционные трубки K-Flex ST 9х06				м	6,5		
	Теплоизоляционные трубки K-Flex ST 13х10				м	5,9		
	Рулоны K-FLEX AIR, толщина 13мм				м2	4,5		
	Рулоны K-FLEX AIR, толщина 25мм				м2	7,8		
	Опора наружного блока из траверсы 20х30х1,5				м	4		

Согласовано

Взам. инв. №

Подп. и дата

Инв. № подл.